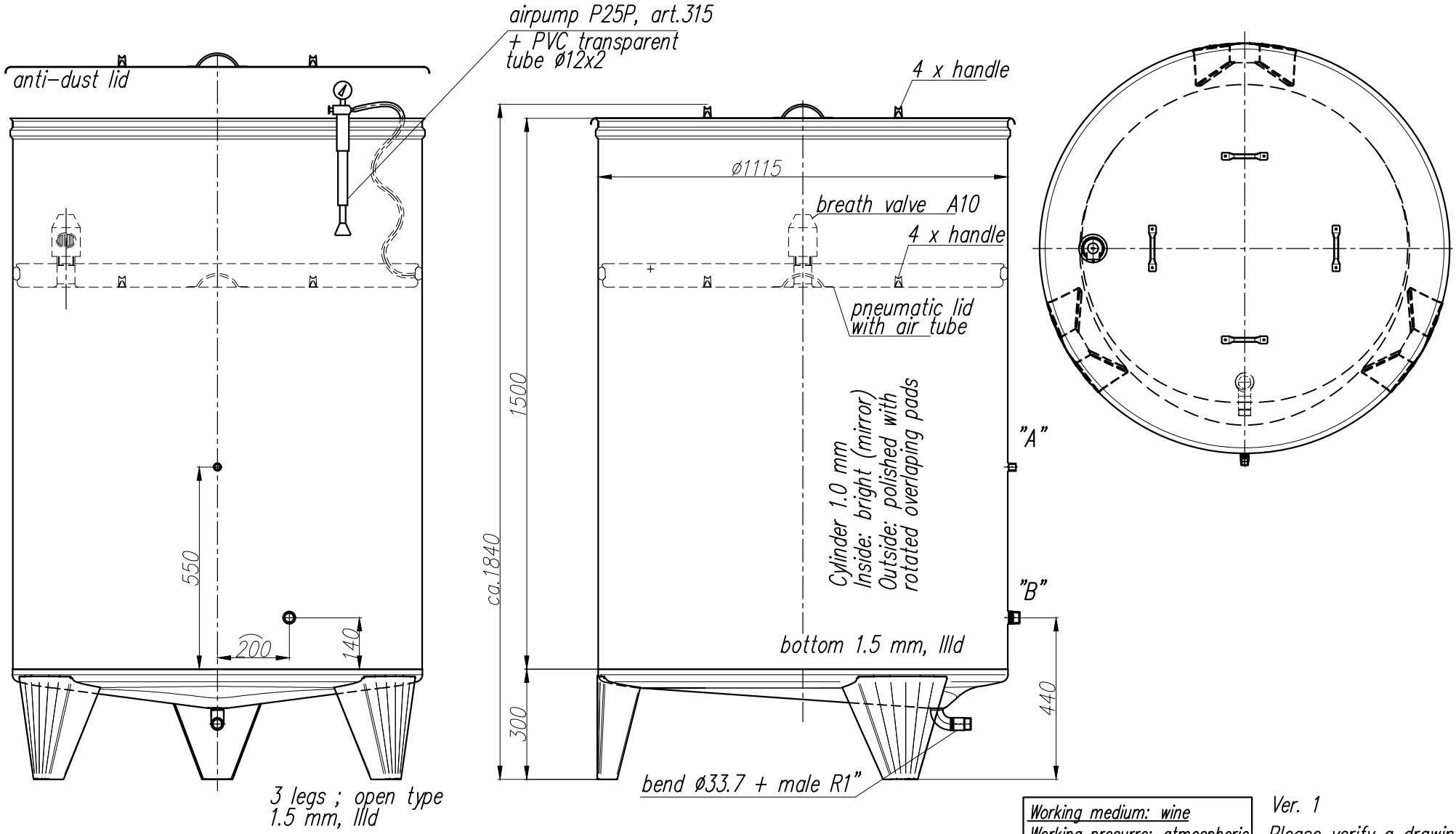

Working medium: wine
Working presurre: atmospheric

Ver. 1
Please verify a drawing.

Price/Pc:	
Pc:	1
Delivery date:	–
Order:	Po-2026-000994

Detail A

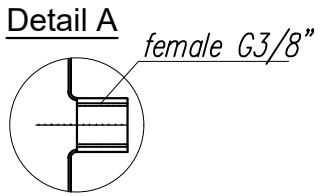

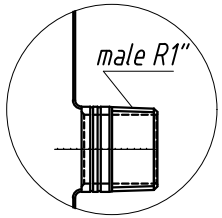

Detail B

50 mm		Godina: 2026.		Datum	Ime	Potpis
		List: Listova:	Konst:	08.05.	A.Radović	
Radni nalog: 054326_EURO-WIN	Materijal: W.Nr.1.4301 IId	Dimenzije:	Lansirao	08.05.	A.Radović	
	Pozicija:					Pozicija: –
Mjerilo:	Stroj: Tank PZ1500A11		Artikl br.: 123166 –			Pozicija:

Letina

Letina Jelech d.o.o.
Nazorova 2
HR-43000 ČAKOVEC
HRVATSKA
Tel: +385 40 320 100
Fax: +385 40 320 200
e-mail: letina@letina.com
http://www.letina.com/

L:\PKB\2026\2026_Radni Nalozi\054326_EURO-WIN_PZ1500A11\054326_EURO-WIN_PZ1500A11.dwg

Pridržavamo pravo izmjena.