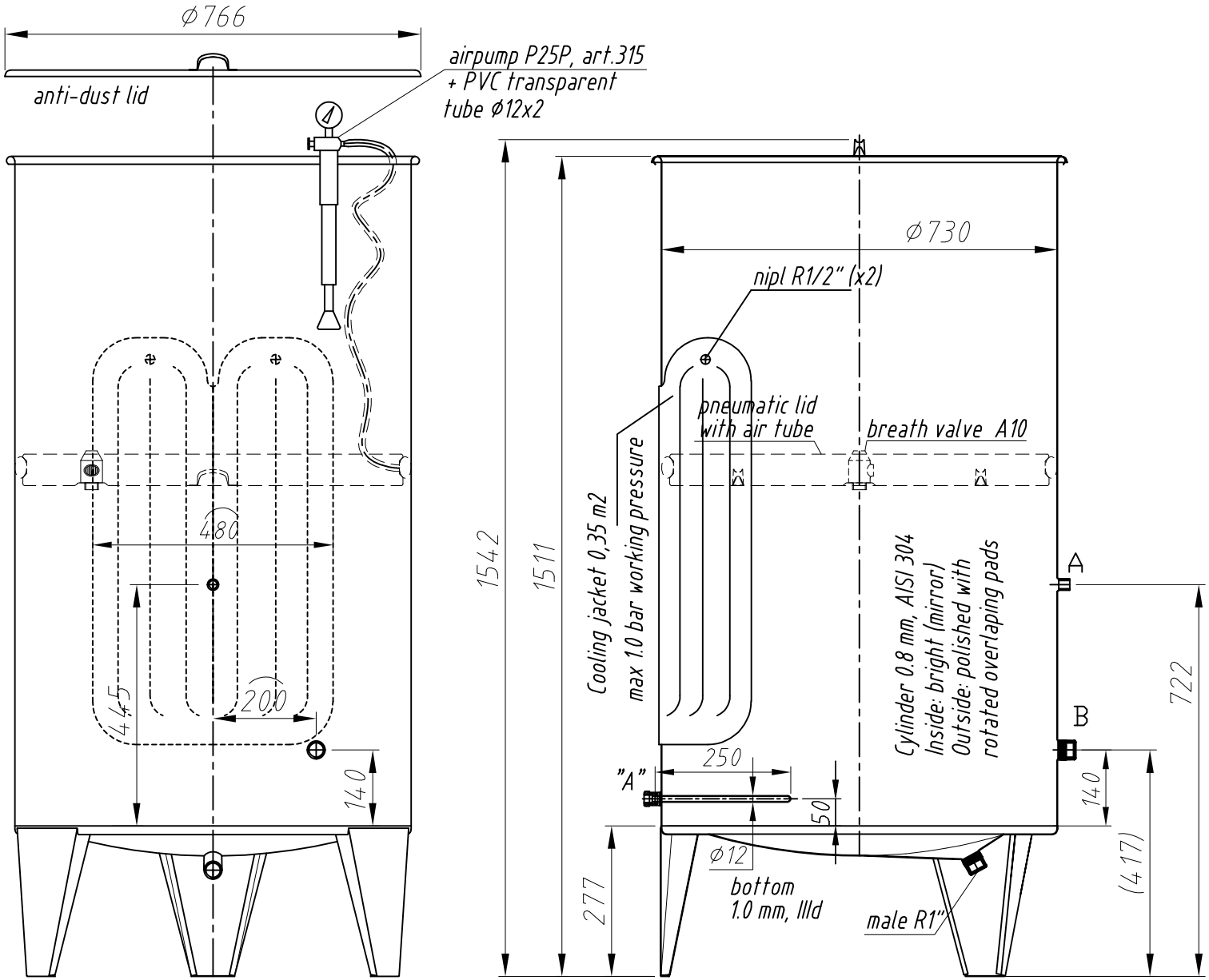

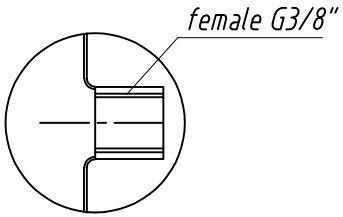

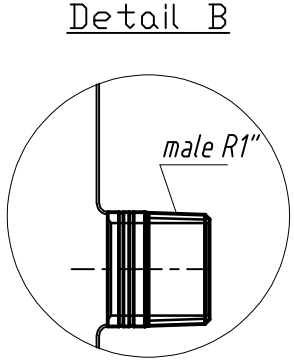

3 legs ; open type
1.0 mm, IIId

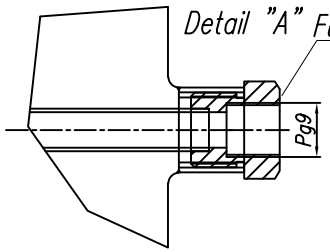

Working medium: wine Working presurre: atmospheric	Ver. 1 Please verify a drawing.
Price/Pc:	
Pc:	2
Delivery date:	–
Order	Po–2026–02291

50 mm

Radni nalog: 109826_EURO-WIN	Materijal: AISI 304 (W.Nr.1.4301 IIId)	Dimenzije:	Godina: 2026.		Datum	Ime	Potpis
			List: Listova:	Konst:	01.10.	D.Haramija	
				Lansirao			
	Pozicija:					Pozicija: –	
Mjerilo:	Stroj: Tank PZ520H7		Artikl br.: 123524			Pozicija: –	

Latina

Pridržavamo pravo izmjena.