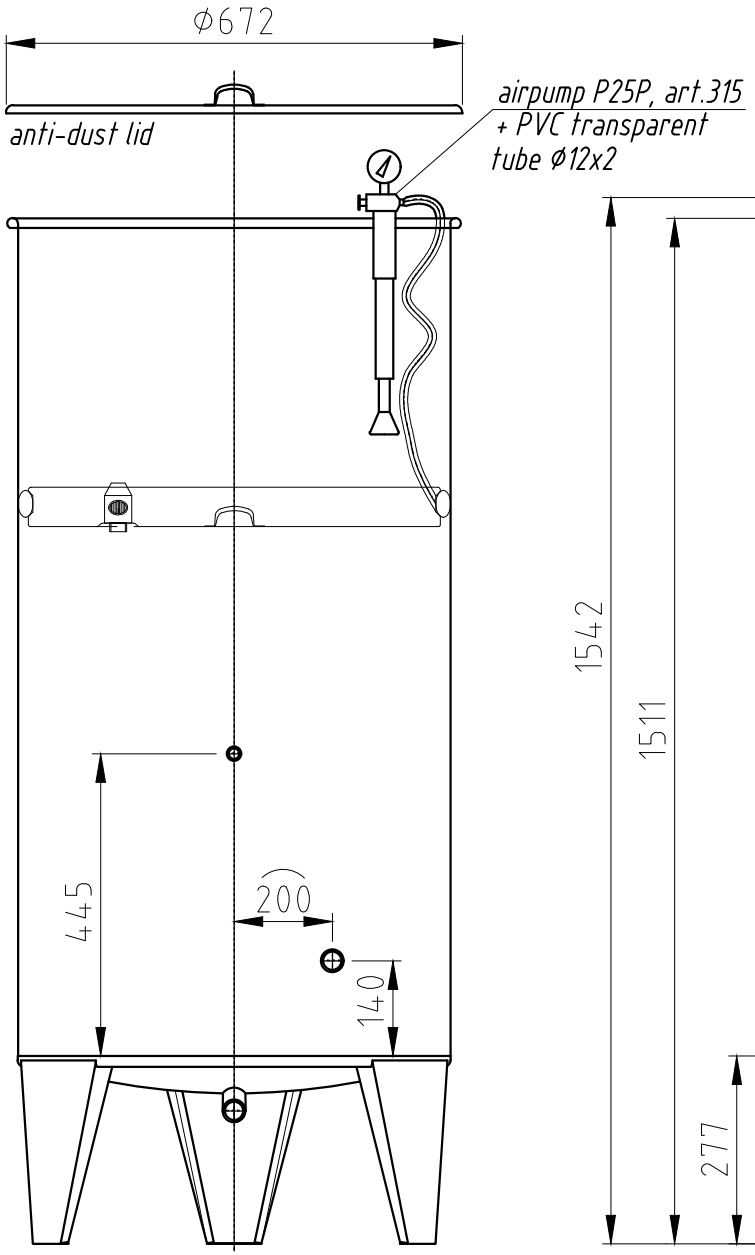

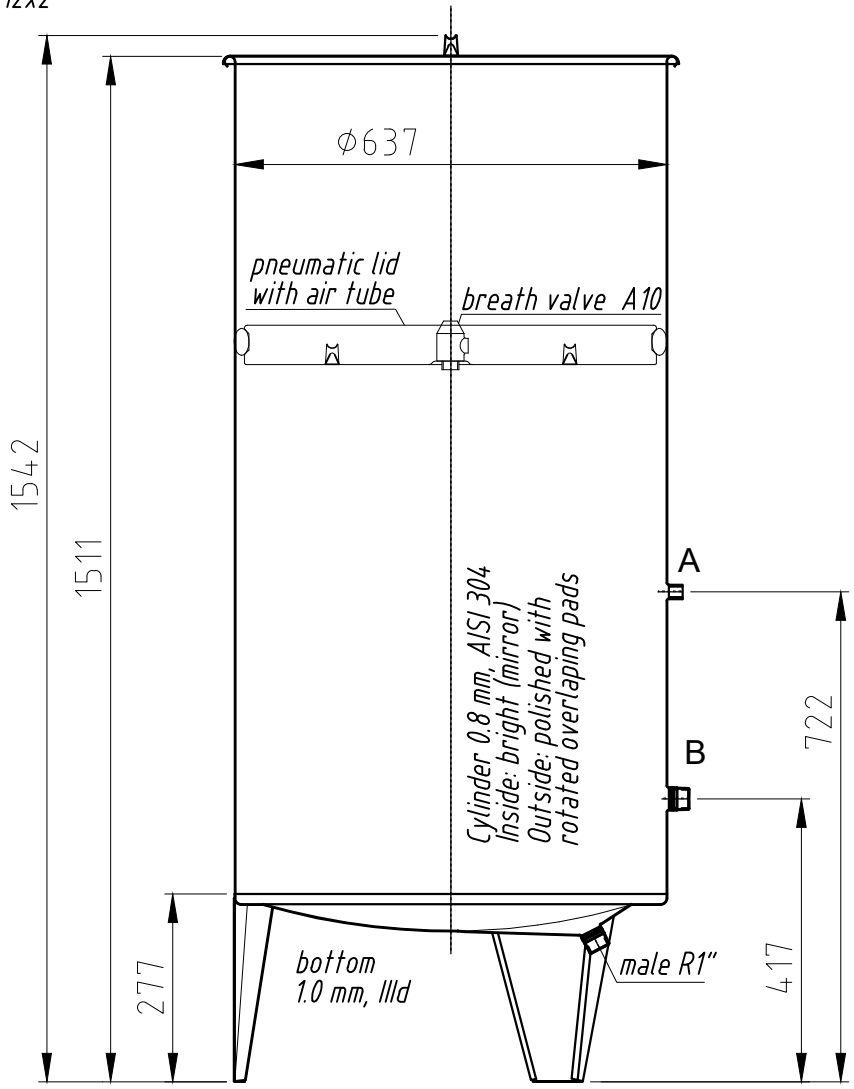

Detail A

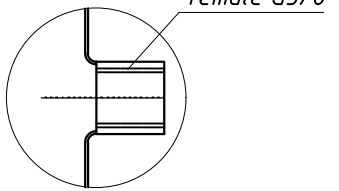

Detail B

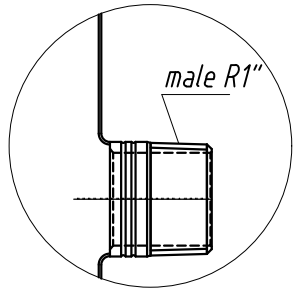

Working medium: wine Working presurre: atmospheric	Ver. 1 Please confirm
Price/Pc:	
Pc:	5
Delivery date:	–
Order	Po-2026-02291

50 mm

Radni nalog: 109926_EURO-WIN	Materijal: AISI 304 (W.Nr.1.4301 IIId)	Dimenzije:	Godina: 2026.		Datum	Ime	Potpis
			List: Listova:	Konst:	01.10.	A.Radović	
				Lansirao			
					01.10.	A.Radović	
	Pozicija:						Pozicija: –
Mjerilo:	Stroj: Tank PZ400A6			Artikl br.: 120633			Pozicija: –

L:\PKB\2026\2026_Radni Nalozi\109926_EURO-WIN_PZ400A6\109926_EURO-WIN_PZ400A6.dwg

Pridržavamo pravo izmjena.